法向模数	mn	3
齿数	z	95
齿形角	α	20
齿顶高系数	han*	1
螺旋角	β	13° 14′ 37″
全齿高	h	6.75
旋向	左旋	
径向变位系数	x	0
齿厚	s	4.712
精度等级 GB/T10095-2008	7级	
齿轮副中心距及其极限偏差	a±fa	188±0.0405
配对齿数	图号	
	齿数	27
公差组	项目代号	偏(误)差值
单个齿距极限偏差	±fpt	±0.016
齿距累计总偏差	Fp	±0.09
齿廓总偏差	Fα	±0.021
螺旋线总偏差	Fβ	±0.016

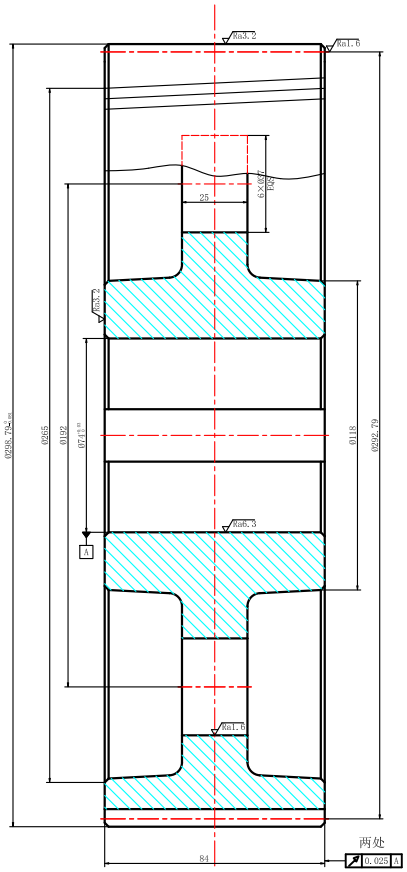

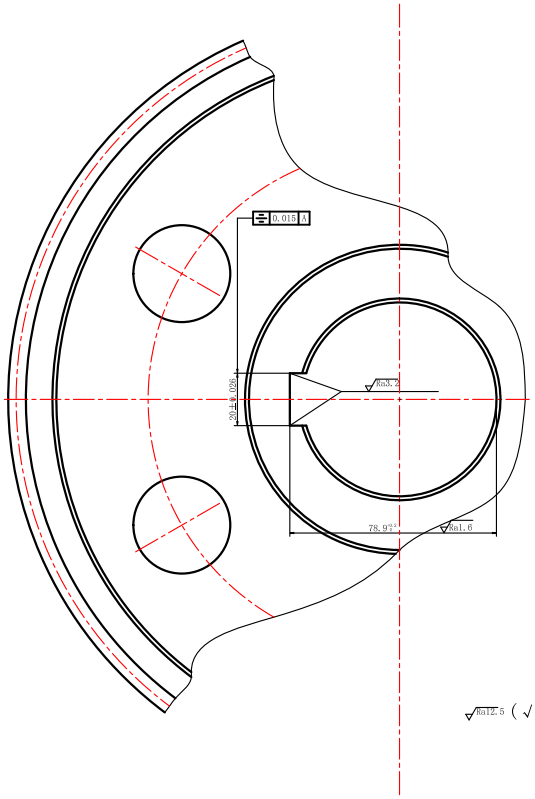

技术要求

1、热处理渗碳淬火；
2、未注圆角半径为R5；
3、未注倒角为C1.5；
4、清除毛刺。

低速大齿轮			图号 A2	共一张
			比例 1:1	第一张
设计	2021111750	2025.5.1	机械设计课程设计	西南交通大学车辆2022-05班
绘图	任铎			
审核				